ClickUfficio srl
Via di San Saba, 12
00153 Roma
Telephone: 800.206.999
E-mail: info@clickufficio.it

Staffa top inclinabile	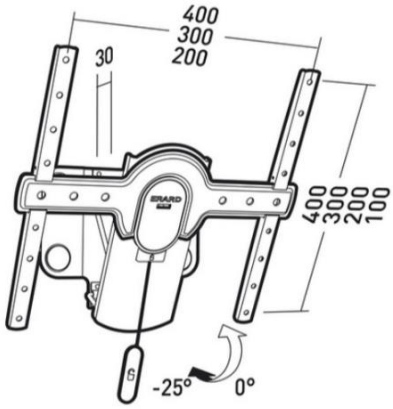
Codice	CK239167
EAN	3185280442409
Marca	ITB
Part number	AMER044240
Storage unit	
Unità di vendita	Cadauno
Confezione	1
Imballaggio	1
Peso (kg)	3.99
Volume (cm³)	7884.25

Easy setting: regolazione dell orizzontalità della staffa possibile anche dopo la foratura nel muro grazie a un sistema brevettato di 4 rondelle ellittiche che garantiscono la perfetta messa in bolla del supporto Level check: sistema di livella con bolla integrata nella staffa per rendere ancora pi semplice e rapida l installazione.

Secure :sistema anticaduta di nuova concezione che si basa su un meccanismo di fissaggio automatico (segnalato da un CLIC!) e rilascio attraverso una corda di sicurezza.

Extra flat: solo 30 mm di distanza dal muro.

Inclinazione: 0 / 25 gradi

Spessore dello schermo massimo consentito: 50 mmTiLTiT 400La staffa inclinabile più sottile sul mercato e anche quella dotata di maggiore inclinazione: ben 25 gradi

SPECIFICHE	
Tipo	staffa di supporto
Modello	staffa per montaggio a muro
Marca	ITB
Dimensione massima Schermo	42"

DIMENSIONI	
Altezza	430 mm
Larghezza	467 mm
Peso	4000 gr
Profondità	30 mm
SPECIFICHE	
Colore primario	Bianco
Funzione	Sostenere il TV/Monitor
Materiale	Acciaio
Tipologia generica	Staffa di Supporto
Tipologia specifica	Staffa per Montaggio a Muro
Colore secondario	verde
Altre informazioni	Possibile inclinare la staffa fino a 25° e allontanarla contemporaneamente dal muro
Dimensione massima Indicativa	42 "
Peso massimo supportato	30 kg
Snodi	1
Schermi Sostenuti	1
Compatibilità Videowall	No
VESA FLAT DISPLAY MOUNTING INTERFACE (FDMI)	
50x50mm	No
MIS-D 75 (75x75mm)	No
MIS-D 100 (100x100mm)	Si
MIS-E (200x100mm)	No
MIS-F (200x200mm)	Si

MIS-F (400x400mm)	Si
MIS-F (600x200mm)	No
MIS-F (600x400mm)	No
MIS-F (800x400mm)	No
MIS-F (800x600mm)	No
MIS-F (280x150mm)	No
MIS-F (400x200mm)	Si
MIS-F (600x600mm)	No
MIS-F (300x300mm)	No
MIS-F (800x800mm)	No
MIS-F (400x300mm)	No
MIS-F (300x200mm)	No
MIS-F (200x300mm)	No
MIS-F (600x300mm)	No
MIS-F (1000x600mm)	No
MIS-F (300x250mm)	Si
MIS-E (100x200mm)	No
MIS-F (200x400mm)	No
MIS-F (200X600mm)	No
MIS-F (400x100mm)	No
MIS-F (400x500mm)	No
MIS-F (500x400mm)	No
MIS-F (600x500mm)	No
MIS-F (700x400mm)	No
MIS-F (800x500mm)	No
MIS-F (900x600mm)	No
MIS-F (1000x400mm)	No
MIS-F (1186x560mm)	No
MIS-F (1200x400mm)	No
MIS-F (1500x600mm)	No
MIS-E (100x150mm)	No
MIS-E (150x100mm)	No
MIS-E (150x150mm)	No
MIS-F (300x400mm)	No

MIS-F (400x600mm)	No